Stelaże pod sakwy – BMW R18

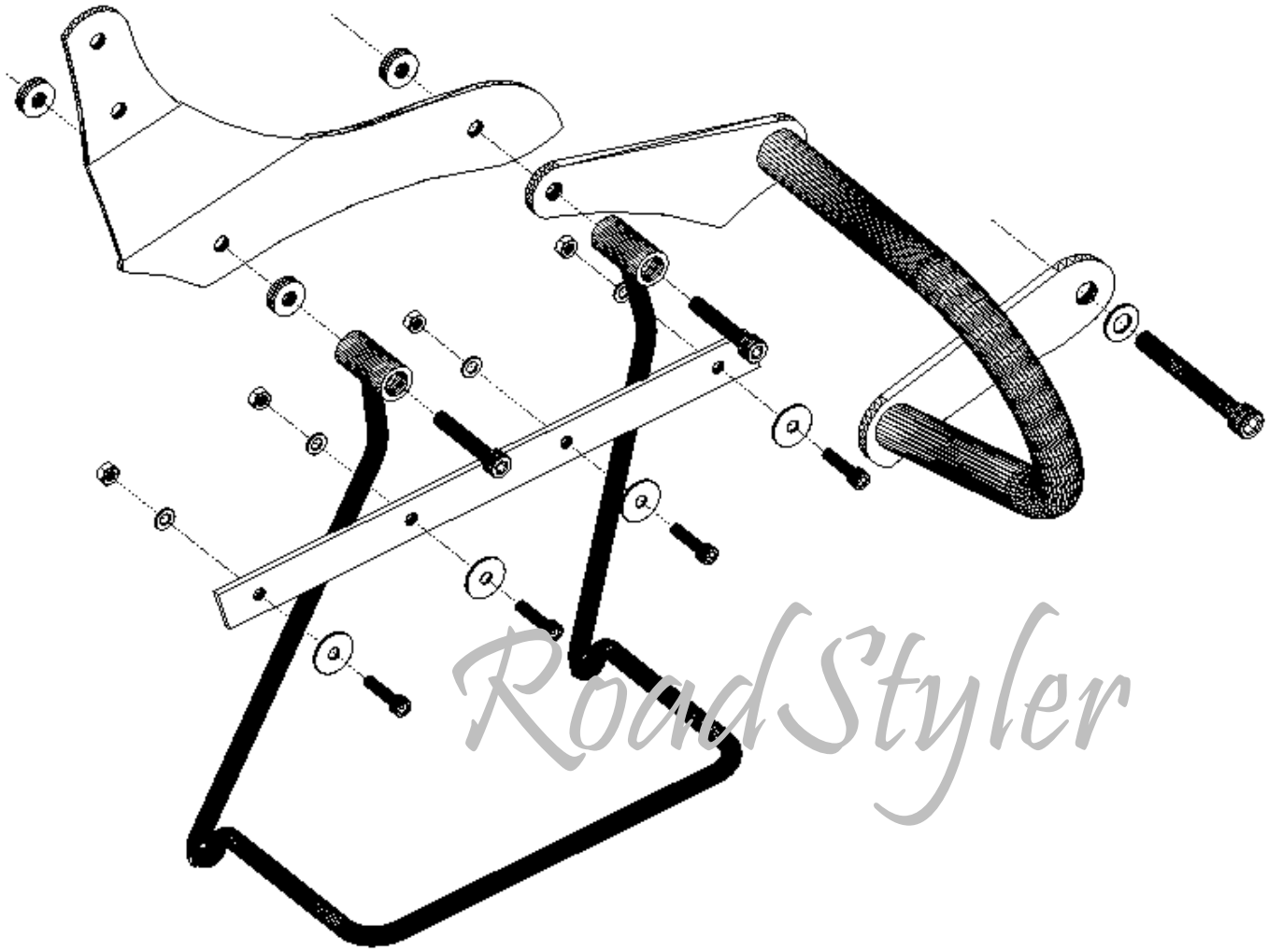

Ogólne wskazówki i uwagi:

1. Dokręcaj śruby z umiarem.
2. Zawsze sprawdzaj długość otrzymanych śrub i skok gwintu - porównaj z oryginalnymi. Ostateczna długość śrub zależy od ilości akcesoriów zamontowanych na motocyklu. Jeżeli potrzebujesz innych, skontaktuj się z nami.
3. **UWAGA: po zamontowaniu całości na motocyklu, sprawdź czy stelaż (lub sakwa) podczas jazdy nie będzie uderzać o wystające ruchome elementy motocykla (np. wahacz, wał, osłonę pasa).** Możesz zamówić u nas dodatkowe tuleje dystansowe.

RoadStyler® jest zastrzeżonym znakiem towarowym i należy do firmy SENTOCOM Andrzej Skiba, Włocławek, Polska
Dodatkową pomoc dotyczącą instalacji otrzymasz pod numerem 605-201-703 lub mailowo shop@roadstyler.com.